VERDERGEAR Small, Zahnradpumpe VGS015

Beschreibung

Verdergear Zahnradpumpen sind hervorragend für anspruchsvolle Anwendungen im Bereich der Fluidförderung für Gefahrgüter oder teure Chemikalien geeignet. Sie arbeiten pulsationsfrei und ohne Leckagen.
Diese magnetisch angetriebenen Zahnradpumpen haben keine Wellenabdichtungen und sind daher absolut leckagefrei. Die Pumpen eignen sich hervorragend, um Kleinstmengen präzise und reproduzierbar zu dosieren.

Ihr Nutzen

- Pulsationsfreie Förderung
- Sehr zuverlässig
- Hohe Dosiergenauigkeit
- Korrosionsbeständige Werkstoffe
- Selbstansaugend
- Sehr servicefreundlich

Anwendungsgebiete

- Bauindustrie
- Chemische Industrie
- Forschung und Entwicklung
- Lebensmittelindustrie
- Papierindustrie
- Textilindustrie
- Umwelttechnik

Technische Daten

Drehzahl	3.000 U/min
Fördermengen	15 l/h bei 3.000 U/min
Max. Differenzdruck	17 bar
Max. Systemdruck	34 bar
Temperaturbereich	-46 bis +176 °C (Zahnrad-Trimmung ab 60 °C)
Viskosität	1 - 2.000 mPas*
Anschlüsse	1/8 " NPT (optional 1/4 " NPT)
Geräuschpegel	< 70 dB (A)
Werkstoff O-Ringe	PTFE (optional Viton)
Werkstoff Zahnräder	PEEK (optional PPS)
Werkstoff Gehäuse	Edelstahl 316 (optional Hastelloy, Titan)

* höhere Viskositäten auf Anfrage möglich

VERDER DEUTSCHLAND GmbH & Co. KG
Retsch-Allee 1-5
42781 Haan

Tel.: 02104 / 2333-200
Fax: 02104 / 2333-299
E-Mail: info@verder.de

www.verder.de

29-08-2014-DE-03

VERDERGEAR Small, Zahnradpumpe VGS015

Kennlinie

Die dargestellten Kennlinien gelten für: 1 bar Saugdruck; 20°C Medientemperatur; 1 cSt Medienviskosität; By-Pass Ventil komplett geschlossen

Abmessungen

Modell	A	B	C	D
VGS015	291,5 mm	116,0 mm	52,5 mm	1/8 "

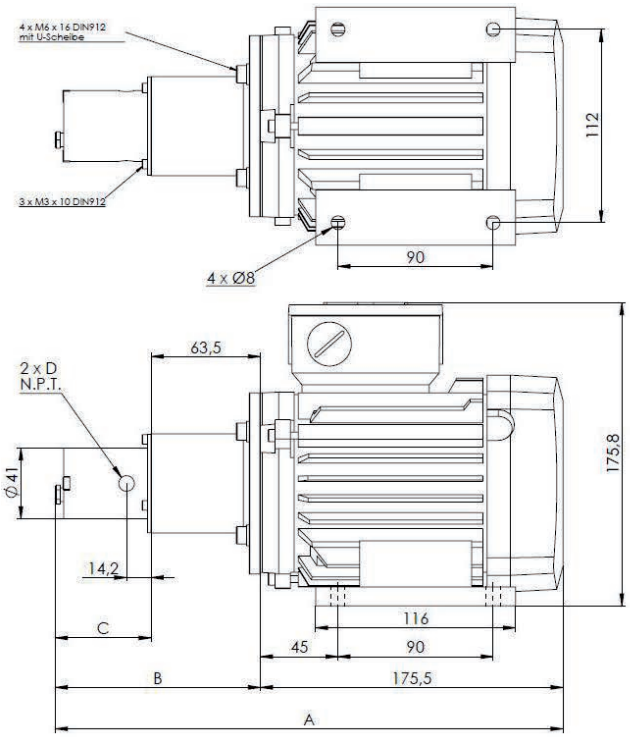

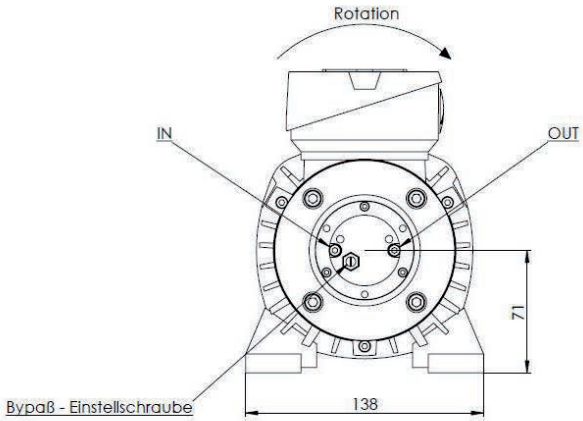

VERDER DEUTSCHLAND GmbH & Co. KG
Retsch-Allee 1-5
42781 Haan

Tel.: 02104 / 2333-200
Fax: 02104 / 2333-299
E-Mail: info@verder.de

www.verder.de

29-08-2014-DE-03