VERDERGEAR
VGS 430

Beschreibung
Verdergear Zahnradpumpen sind hervorragend für die präzise und reproduzierbare Förderung von Gefahrgütern oder teuren Chemikalien geeignet. Sie arbeiten pulsationsfrei und dank der Magnetkupplung sind sie ebenso absolut leckagefrei.

Ihr Nutzen
- Sehr zuverlässige, pulsationsfreie Förderung
- Hohe Dosiergenauigkeit
- Korrosionsbeständige Werkstoffe
- Sehr servicefreundlich

Technische Daten

Max. Fördermenge	*430 l/h @3000 U/min*	*Viskosität**	*1-2000 mPas*
Max. Differenzdruck	*10 bar*	*Anschlüsse*	*3/8" NPT*
Max. Systemdruck	*34 bar*	*Geräuschpegel*	*< 70 dB (A)*
Drehzahl	*3.000 U/min*	*Temperaturbereich***	*-46 bis +176 °C*

**Höhere Viskositäten auf Anfrage möglich*
***Zahnrad-Trimmung ab 60 °C*

Werkstoffe

Beschreibung	Material	Optional
O-Ringe	*PTFE*	*Viton*
Zahnräder	*PEEK*	*PPS*
Gehäuse	*Edelstahl 316*	*Hastelloy, Titan*

VERDERGEAR
VGS 430

Kennlinie

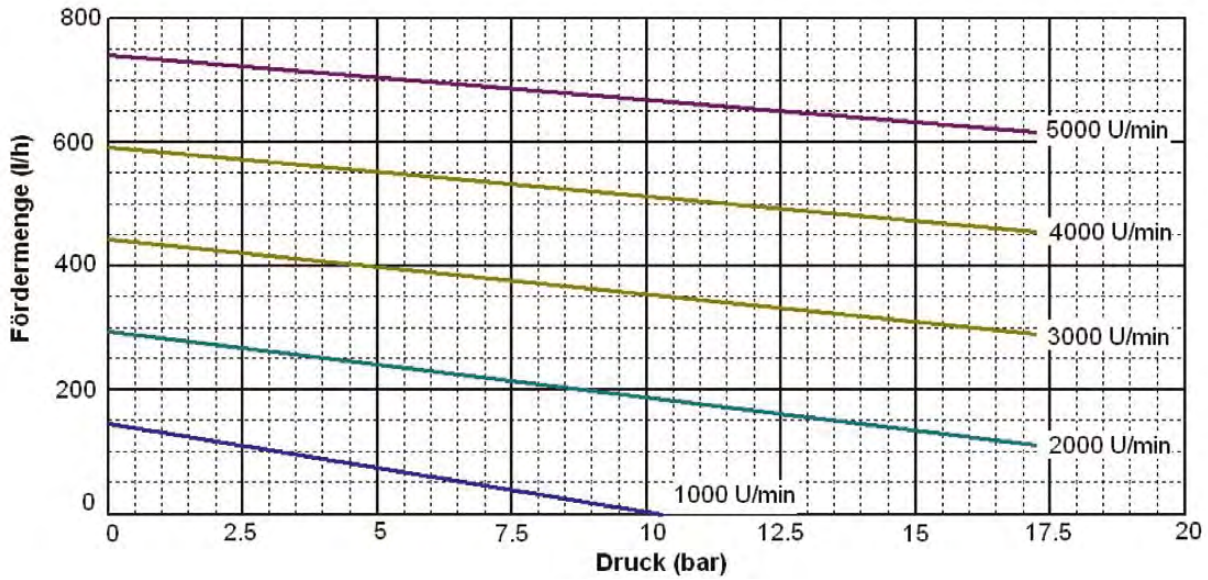

Die dargestellten Kennlinien gelten für:
1 bar Saugdruck; 20 °C Medientemperatur; 1 mPas Medienviskosität; By-Pass-Ventil komplett geschlossen.

Abmessungen

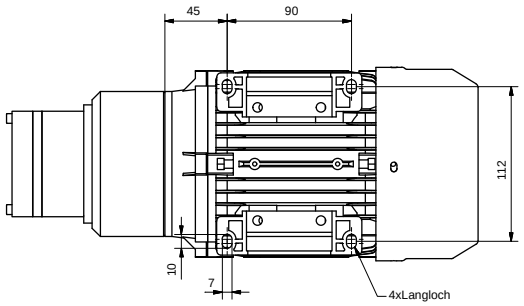

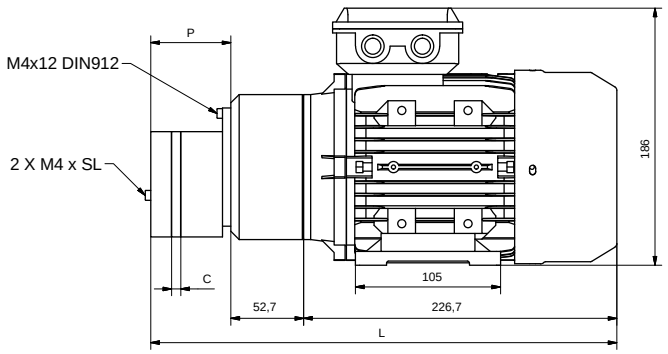

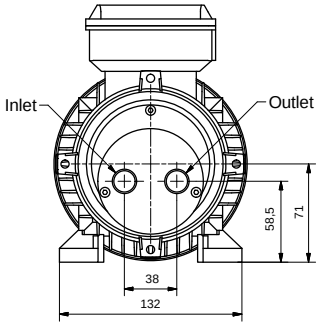

C	P	L	Inlet	Outlet	SL
7,9 mm	*46 mm*	*265,4 mm*	*3/8" NPT*	*3/8" NPT*	*M4 x 55*

Alle Maßangaben in mm (Maße sind Richtwerte)

Rev-09-12-2019

Ihren persönlichen Ansprechpartner finden Sie unter
www.verderliquids.com

VERDER
passion for pumps